SPOLU BENESSE DO BRASIL LTDA.

LIQ. ALTA ROTAÇÃO MAESTRO KONTROL - 2 LITROS — **CLASSE I - IPX 1**

MODELO	SPL-029 - SPL-030	**ROTAÇÃO**	18.000 rpm
TENSÃO	127 V 220 V	**FREQUÊNCIA**	50-60 Hz
POTÊNCIA	1200 W	**CAPACIDADE**	2 LITROS

EXPLOSÃO

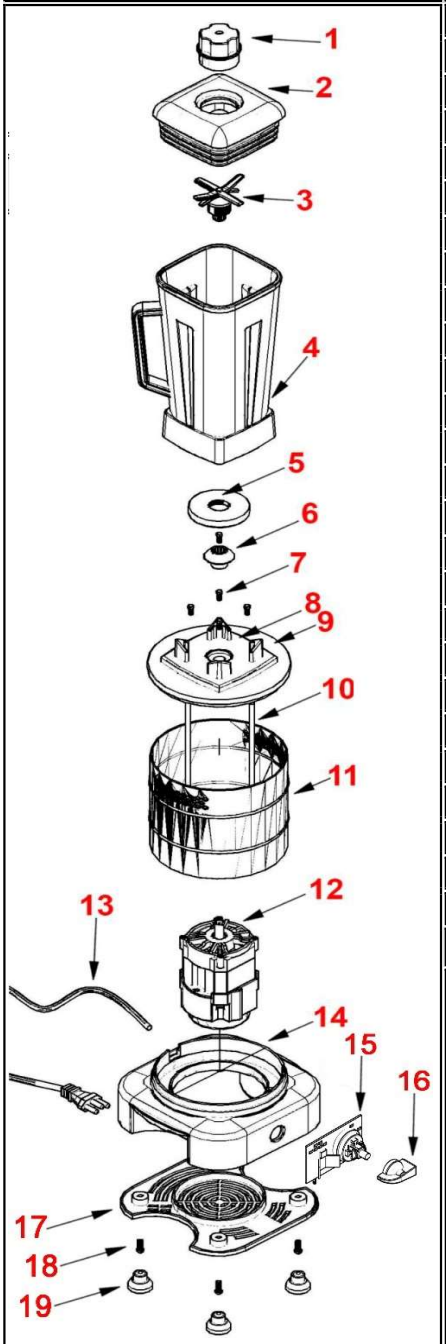

DESCRIÇÃO / CÓD

		CÓD
1/2	Tampa c/ sobre Tampa - Liq. Maestro	SPLP-546
3/5	Mancal Completo Liq. Maestro	SPLP-436
4	Copo Policarbonato	-
6	Acoplamento Liq. Maestro	SPLP-437
7	PARAFUSO MAQ. PHILLIPS CAB. M5 X 35	SPLP-353
8	Encaixe Flexivel - Liq. Maestro	SPLP-439
9	Flange Liq. Maestro	SPLP-440
10	Haste Roscada 3/16" x 185MM	SPLP-166
11	Corpo Inox Liq. 3,5 AR / Blender	SPLP-351
12	Motor Ametek 1200w DMTC 110v	SPLP-465
12	Motor Ametek 1200w DMTC 220v	SPLP-466
13	Rabicho ligação (Nº1)	SPLP-182
14	Base quadrada 200MM	SPLP-325
15	Chave com placa - Liq. Maestro Kontrol 127v	SPLP-472
15	Chave com placa - Liq. Maestro Kontrol 220v	SPLP-473
16	Botão Knob - Liq. Mastro Kontrol	SPLP-474
17	Grelha plástica (base quad. 200MM)	SPLP-326
19	Pé de Borracha Base Quadrada	SPLP-329

COPO COMPLETO

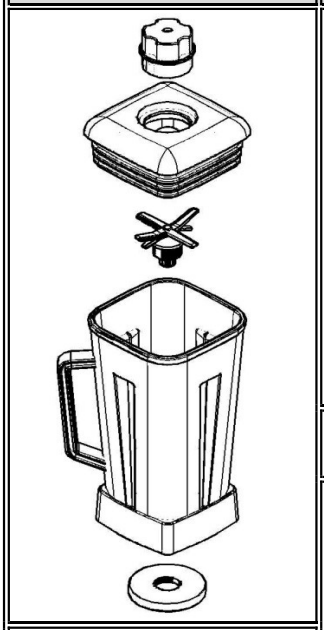

SPLP-435

MANCAL COMPLETO

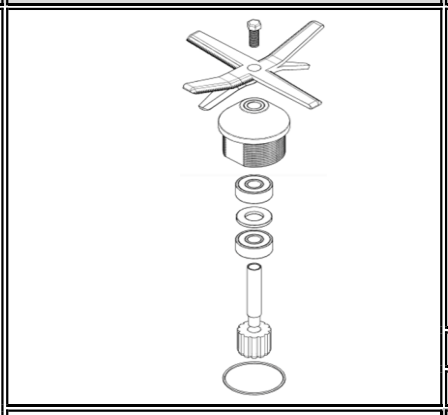

SPLP-436

MOTOR/CORPO

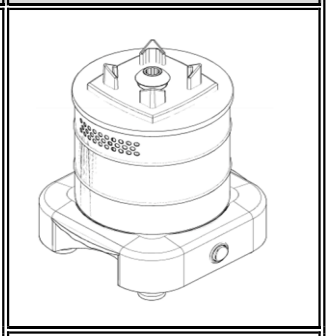

SPLP-533

SPLP-534
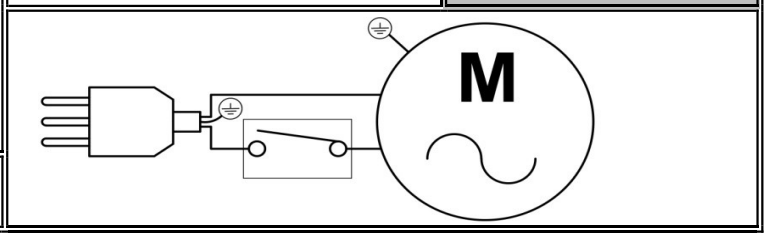
ESQUEMA ELÉTRICO