4. Instrucciones de limpieza

4.1 Cómo limpiar su extractor de jugos

4.1.1 Desconecte la máquina y retire el enchufe del tomacorriente.
4.1.2 Retire la carambola, quite la boquilla y lave de forma individual.
4.1.3 El gabinete del aparato(motor) no debe ser limpiado con un chorro de agua . Nunca lo coloque debajo de la canilla o de manguera con agua.
4.1.4 Limpie el gabinete con un paño humedecido con agua y un jabón suave. . Retire el exceso con un paño seco.

Los niños se deben supervisar para asegurar que no jueguen con el aparato

5. Problemas y posibles soluciones:

Problemas	Causas	Soluciones
La maquina no prende	Falta de energia eléctrica	Verifique si hay energia
	Problemas en el circuito Elétrico	Llame a asistencia técnica
	Termostato de seguridad activado	Espere al enfriamiento
Olor a quemado o humo	Problemas en el circuito eléctrico	Llame a asistencia técnica
La máquina prende, pero cuando el producto es colocado, la máquina para o gira con baja rotación	Problema en el motor elétrico	Llame a asistencia técnica
	El encaje de la carambola está desgastado o quebrado	Cambie la corona
Cable eléctrico dañado	Falla en el transporte del equipo	Llame a asistencia técnica
Ruidos anormales	Rodamiento dañado	Llame a asistencia técnica

TERMINOS DE GARANTíA

La garantía se otorga al producto contra cualquier defecto de fabricación o diseño que lo hace inadecuado o inapropiado para el uso regular. Comprende la mano de obra y el reemplazo de piezas en la reparación de los defectos encontrados por la asistencia técnica

Fecha de Compra____/____/____ Nota Fiscal Nº_____ Lote Nº_____

IMPORTANTE

En caso de defectos entrar en contacto con su distribuidor.

SPOLU

Spolu-Benesse do Brasil Ltda.

Fones/Fax: (17) 3546-2193/3546-3062/3546-3068/3546-2084
e-mail: spolu@spolu.com.br - www.spolu.com.br
Rua Lauro Sodré, 769 - Centro - Itajobi - SP - CEP: 15.840-000

"Debido a la mejora constante, los productos pueden ser modificados sin previo aviso"

SPOLU

Manual de instrucciones

Exprimidor de Cítricos POCKET

Modelos

SPL - 099 e SPL - 100

1. Introdução

1.1 Informações Básicas

1.1.1 Los exprimidores SPOLU tienen gabinete de acero inoxidable, tapa de plástico y boquilla de aluminio repujado y pulido.

1.2 Características técnicas

Producto	Extractor de Jugos Pocket	Extractor de Jugos Pocket
Referencia	SPL - 099	SPL - 100
Potencia [W]	200	200
Frecuencia [Hz]	60	50
Voltaje [V]	127	220
Consumo [kW/H]	0,20	0,20
Rotación [rpm]	1500	1500
Peso Neto [Kg]	3,700	3,900
Altura [mm]	305	305

1.3 Cuidados necessários

1.3.1 Lea atentamente las instrucciones antes de utilizar el aparato

1.3.2 Esta unidad funciona con una única tensión. Revise su red eléctrica.

1.3.3 No conecte el aparato si cualquiera de los componentes (cable, enchufe, gabinete, Llave on/off) se encuentran aparentemente dañados.

1.3.4 Nunca use éste o cualquier otro aparato eléctrico si usted está mojado o descalzo.

1.3.5 Mantenga los enchufes e interruptores libres de exposición a líquido. Asegurese de qufe no haya contacto directo del enchufe o el cable con superficies húmedas.

1.3.6 Este aparato no está previsto que sea utilizado por personas (incluidos niños) con capacidades físicas, sensoriales o mentales reducidas, o con falta de experiencia y conocimiento excepto que se le haya dado instrucción o supervisión referida al uso del aparatopor una persona responsable de su seguridad.

1.3.7 No intente reparar o abrir la máquina, porque le hará perder la garantía.

1.3.8 Guarde el recibo y este manual.

1.3.9 **Período máximo de uso continuo por unidad.**
Extractor Pocket: 20 Min.

Este período puede variar en función de la presión manual entre naranja y carambola en movimiento. Nunca fuerce la naranja a punto del bloqueo del eje, esto no sólo daña la unidad a medida que aumenta la acidez de la pulpa extraída de la fruta.

2. Instruções de uso

2.1 Conservação do aparelho

2.1.1 Después del uso deben limpiarse gabinete y boquilla.

2.1.2 Evite que los líquidos entren en contacto con el motor, ya que pueden causar daños o ruido en los cojinetes. La garantía no cubre el mantenimiento de los rodamientos dañados de esta manera.

2.1.3 No utilice solventes o líquidos corrosivos para limpiar el aparato, ya que podriá dañar el aparato y pueden causar la corrosión de las piezas de plástico, incluyendo el cable de alimentación.

2.2 Retirar a castanha

2.2.1 El intercambio de carambolas debe hacerse con la unidad desconectada. Retire la carambola que está en uso, tirando hacia arriba con una mano y sosteniendo el cuerpo con la otra.

2.2.2 Tenga en cuenta la posición correcta y ajuste la castaña deseada presionando ligeramente contra el eje.

⚠ATENCIÓN
Si el cable eléctrico esta dañado, debe ser reemplazado por una persona calificada.
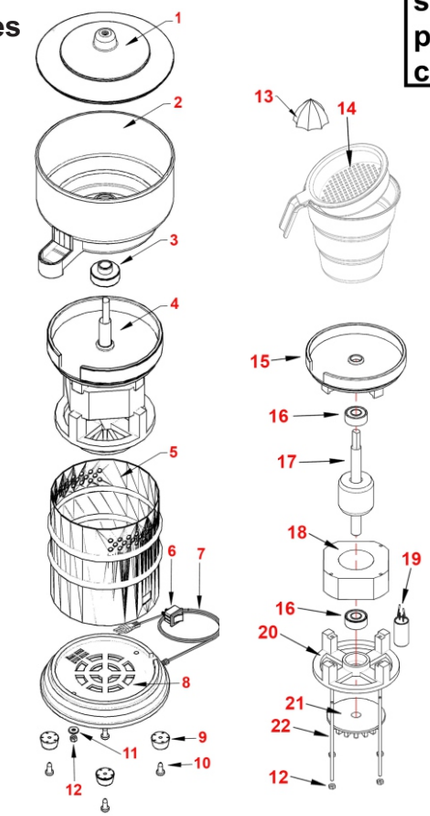
3. Componentes